機種名	適用ドアサイズ (mm)	適用ドア厚 (mm)	重量(kg)
FR-12A	1200X2100	40以上	100以下

●トルク調整・速度調整を行うため、▨部を＊寸法で切欠いてください。
●切欠き部の目隠しには付属の化粧ゴムプレートをご使用ください。
●ドア下面と床の隙間を10mmとする場合は、( )寸法を適用してください。

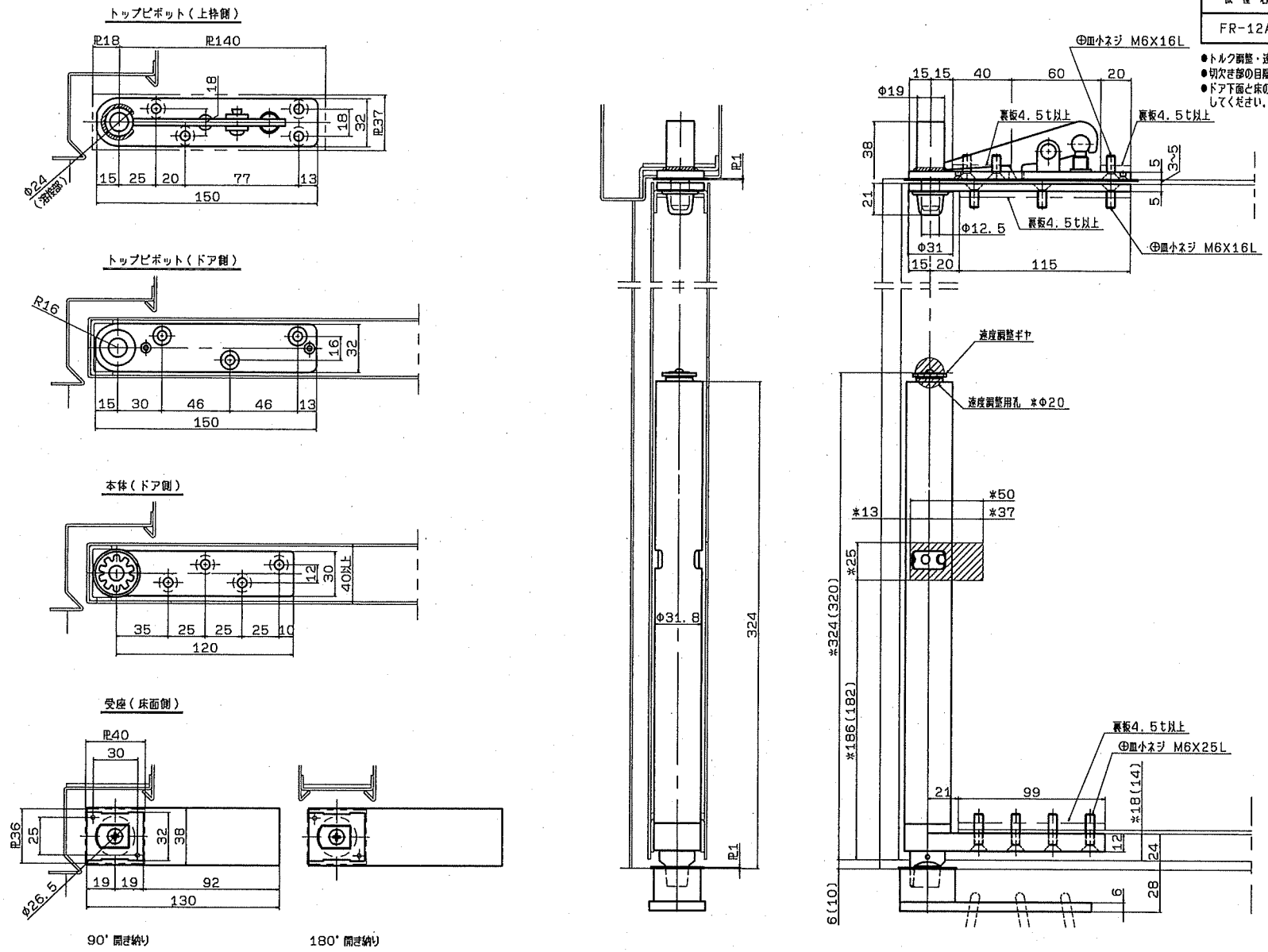

リョービ株式会社	製品名	種別	機種	作成	改訂
	オートスイングヒンジ	中心吊一方開き	FR-12A	2021年12月02日	1

FR-12A

AH-008