機　種　名	適用ドア巾(mm)	重量(kg)
BF1004	1050	60~85
BF1005	1200	80~120

●本図は右勝手を示します。

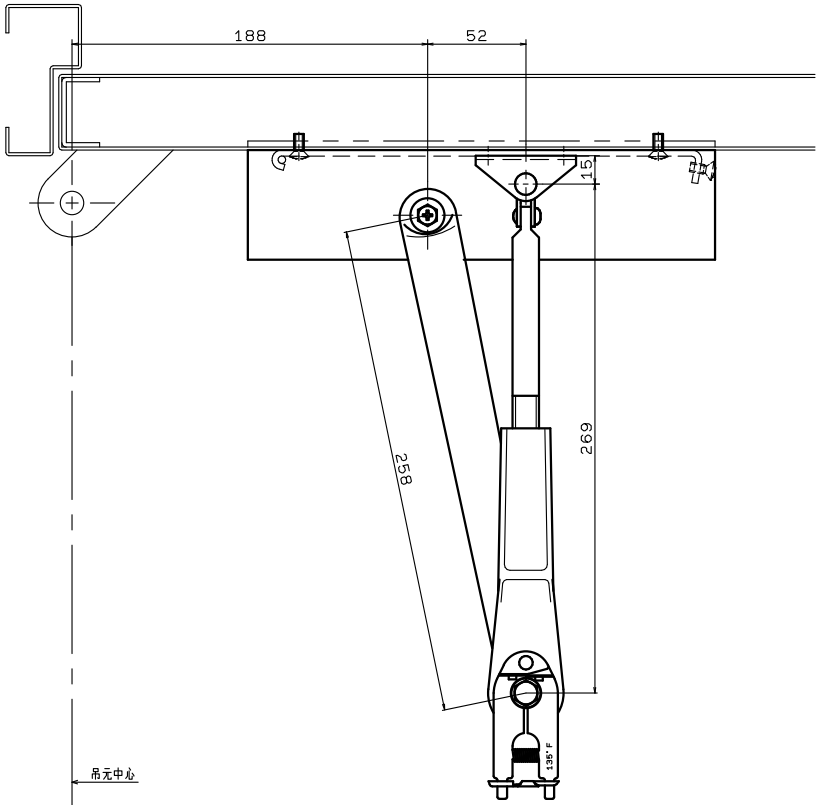

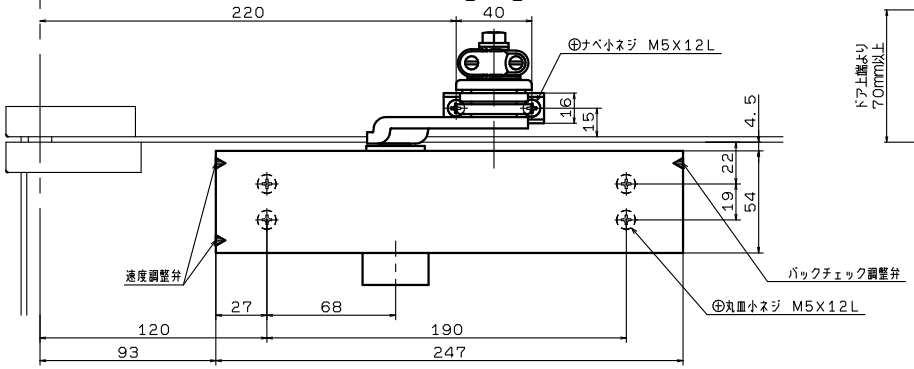

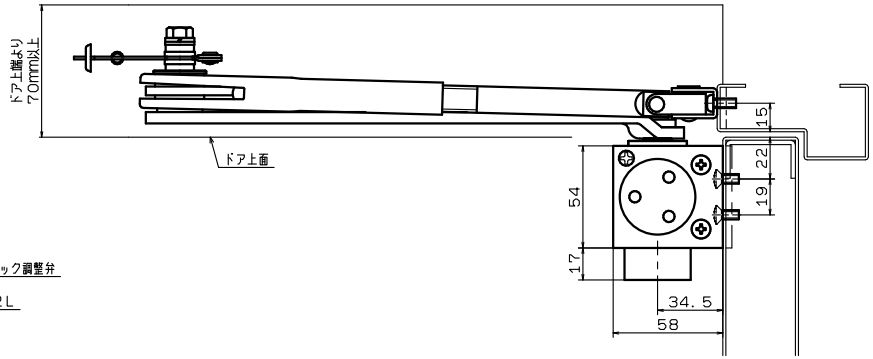

リョービ株式会社	製品名	種別	機種	作成	改訂
	ドアクローザ	温度ヒューズ付・スタンダード型	BF1004・BF1005	2018年 3月31日	

BF1004_5　　.

DC-109