機　種　名	適用ドア巾(mm)	重量(kg)
F1002	900	25~45
F1003	950	40~65

●本図は右勝手を示します。

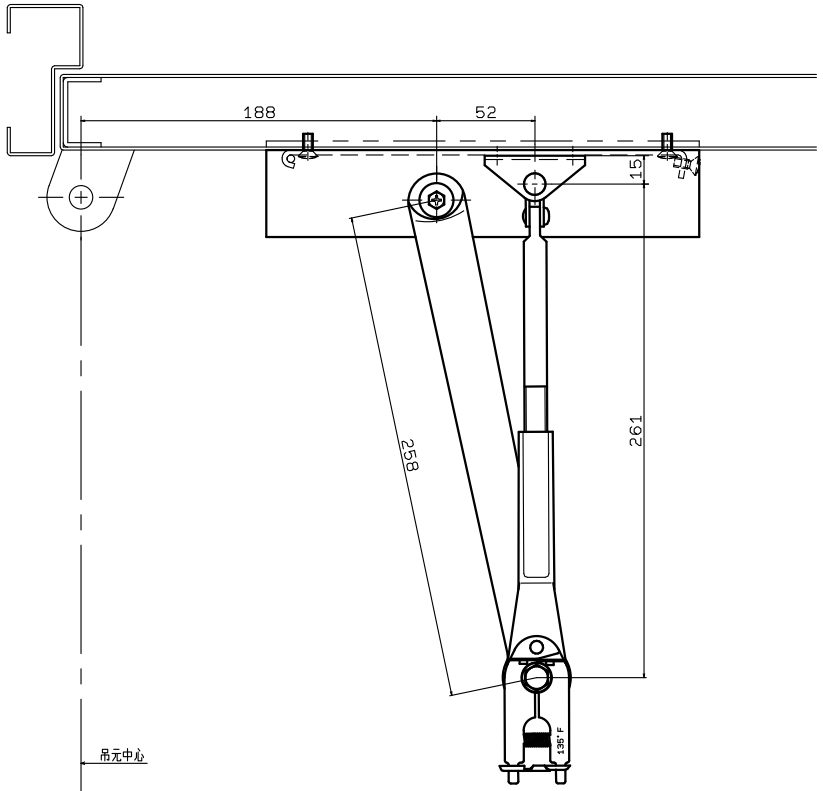

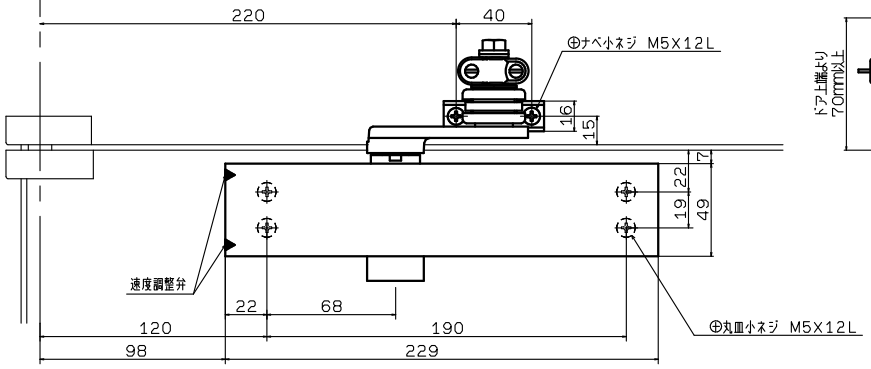

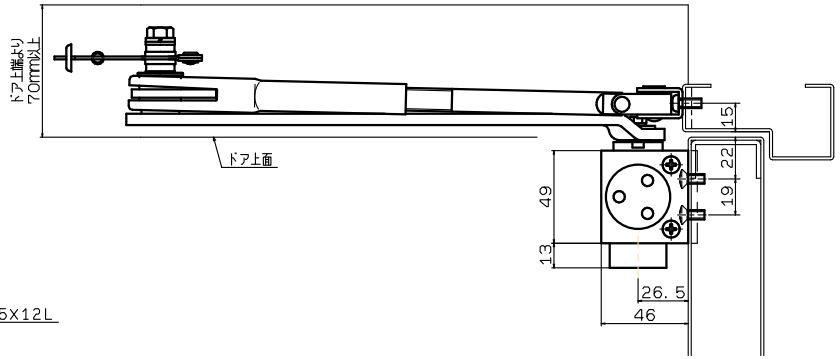

リョービ株式会社	製品名	種別	機種	作成	改訂
	ドアクローザ	温度ヒューズ付・スタンダード型	F1002・F1003	2018年 3月31日	

F1002_3　　,

DC-108