機　種　名	適用ドア巾(mm)	重量(kg)
BSK1004PD	1050	60~85

●本図は左勝手を示します。

X(mm)	Y(mm)
12~17	18以上
17~20	10以上

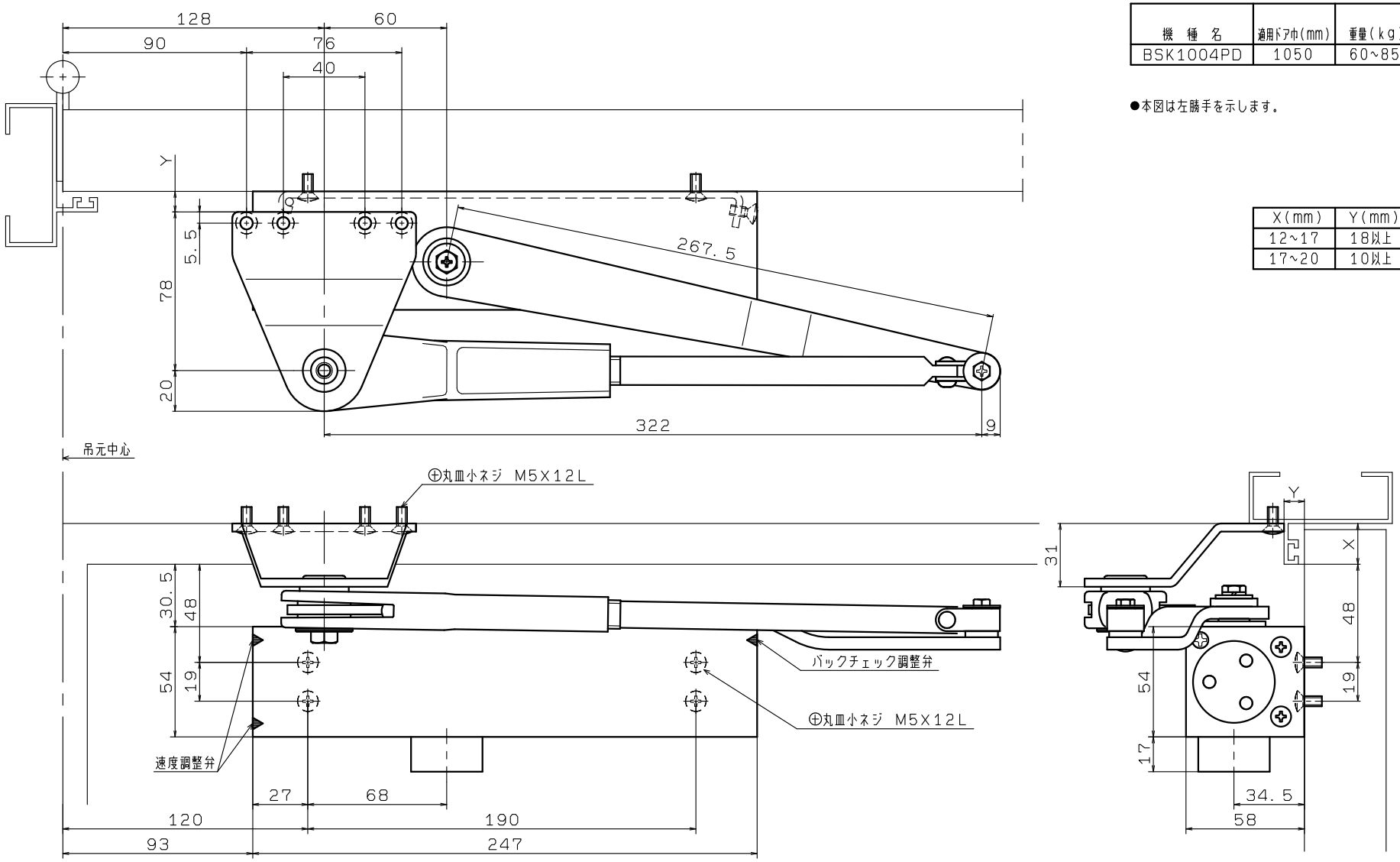

リョービ株式会社	製品名	種別	機種	作成	改訂
	ドアクローザ	パラレル型・ストップ付	BSK1004PD	2018年 3月31日	

BSK1004PD　　.

DC-087